Φ25
二分水阀芯

TWO FUNCTIONS DIVERTER CARTRIDGE WITH STOP FUNCTION

REF.8001-D 带停水

CE ACS

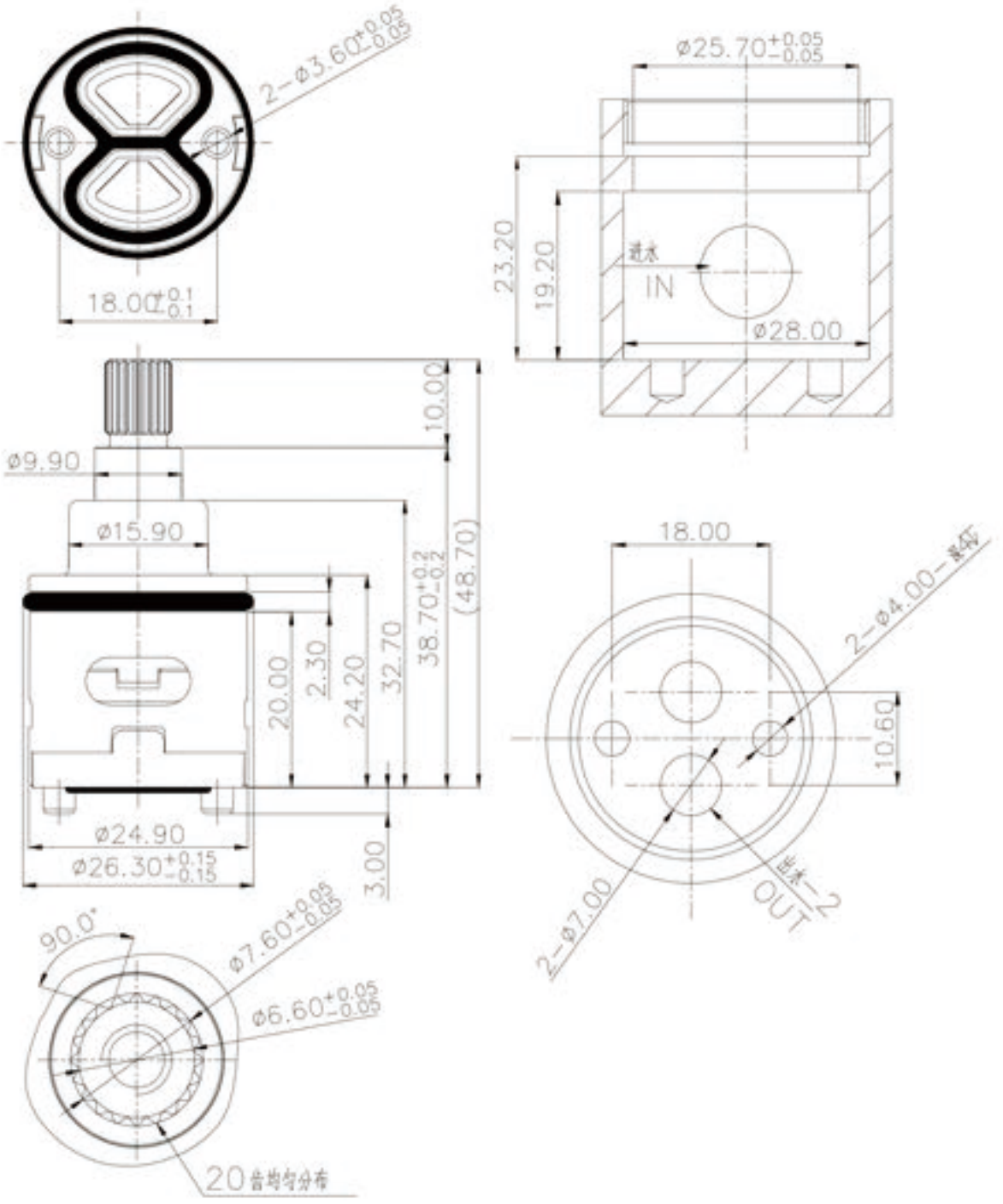

技术参数 / Technical Data

旋转角度 Turning Angle	180° / 360°	拨杆破坏扭矩 Lever Breaking Torque	≥ 6N.m
使用温度 Temperature	4-90℃	使用寿命测试 Lifetime Test	GB18145 > 70，000 循环开关 > 70,000 open and close cycles.(GB18145)
压紧螺母扭矩 Locking Torque Force	6-8N.m	爆破测试 Bursting Test	静水压 2.5MPa，阀芯无变形、破裂。 Static water pressure at Max2.5MPa, no deformation or breakage.

陶瓷片 / Ceramic Disc

硬度 Hardness	≥ 1100Hv5
平面度 Flatness	≤ 0.3μm
粗糙度 Roughness	≤ Ra0.2μm

流量测试 / Flow Rate Test

压力(巴) Pressure (Bar)	0.5	1	1.5	2	2.5	3	3.5	4	4.5	5
流量(升/分钟) Flow Rate(L/min)	7.6	10.4	12.7	14.6	16.1	17.7	19.1	20.4	21.6	22.8
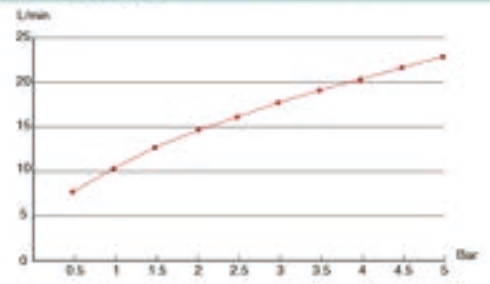
流量分析图 / Flow Rate Chart